СПЕЦИФИКАЦИЯ

Стационарная цилиндрическая мини IP-камера, 2 мегапикселя

IPC2122SR3-PF40 (60)-C-RU

Основные характеристики

Оптические устройства

- Режим день/ночь
- Умная ИК-подсветка на расстоянии до 30 м (98 футов)
- Оптическое стекло с более высокой светопроницаемостью
- Антиотражающее окно с повышенным коэффициентом пропускания инфракрасного излучения
- 2D/3D DNR (цифровое шумоподавление)

Сжатие

- Ultra 265, H.265, H.264, MJPEG
- Встроенный интеллектуальный алгоритм
- Три потока
- Формат коридора 9:16

Сетевой разъем

- Совместимость с ONVIF

Структура

- Широкий диапазон температур: от -40 до +60 °C
- Широкий диапазон напряжения: ±25%
- IP67
- 3 оси

Технические характеристики

	IPC2122SR3-PF40-C-RU				IPC2122SR3-PF60-C-RU		
Камера							
Датчик	1/2,7 дюйма, прогрессивная развертка, 2,0 мегапикселя, CMOS						
Объектив	4,0 мм при F1,6				6,0 мм при F1,6		
Дальность обнаружения, наблюдения, распознавания и идентификации	Объектив	Обнаружение (м)	Наблюдение (м)		Распознавание (м)	Идентификация (м)	
	4 мм	60	24		12	6	
	6 мм	90	36		18	9	
Угол обзора (Н)	80,8°				54,9°		
Угол обзора (В)	44,1°				30,2°		
Угол обзора (Д)	99,4°				67,5°		
Регулировка угла	Панорамирование: 0°–360°		Наклон: 0°–90°			Поворот: 0°–360°	
Затвор	Автом./ручн., 1–1/100 000 с						
Минимальная освещенность	Цвет: 0,005 лк (F1,6; AGC вкл.) 0 лк с включенной ИК-подсветкой						
День/ночь	Автоматически убираемый ИК-фильтр (ICR)						
Цифровое шумоподавление	2D/3D DNR						
Сигнал/шум	> 52 дБ						
Дальность ИК-подсветки	Дальность ИК-подсветки до 30 м (98 футов)						
Антитуман	Цифровой антитуман						
WDR	DWDR						
Видео							
Сжатие видео	Ultra 265, H.265, H.264, MJPEG						
Профиль кодирования H.264	Базовый профиль, основной профиль, высокий профиль						
Частота кадров	Основной поток: 2 мегапикселя (1920×1080), до 30 к/с; Дополнительный поток: 2 мегапикселя (1920×1080), до 30 к/с; Третий поток: D1(720×576), до 30 к/с						
Коридорный режим 9:16	Поддерживается						
HLC	Поддерживается						
BLC	Поддерживается						
OSD	До 8 OSD						
Режим маскирования	До 8 областей						
ROI	До 8 областей						
Детекция движения	До 4 областей						

Smart	
Обнаружение поведения	Вторжение, пересечение линии, детекция движения
Вторжение	Проникновение и подозрительное присутствие в предварительно заданной виртуальной области
пересечение линии	Пересечение заранее заданной виртуальной линии
детекция движения	Перемещение в предварительной заданной виртуальной области
Распознавание	Обнаружение лиц
Интеллектуальная идентификация	Расфокусировка, смена сцены, объект слева, движущийся объект
Статистический анализ	Подсчет людей
Общая функция	Водяной знак, фильтр IP-адресов, сигнализация о постороннем вмешательстве, политика доступа, защита ARP, аутентификация RTSP, аутентификация пользователя
Сетевой разъем	
Протоколы	IPv4, IGMP, ICMP, ARP, TCP, UDP, DHCP, PPPoE, RTP, RTSP, RTCP, DNS, DDNS, NTP, FTP, UPnP, HTTP, HTTPS, SMTP, 802.1x, SNMP
Возможность интеграции	ONVIF (профиль S), API
Интерфейс	
Сетевой разъем	1 RJ45 10M/100M Base-TX Ethernet
Общие характеристики	
Блок питания	12 В пост. тока ±25%, PoE (IEEE802.3 af)
	Потребляемая мощность: Макс. 6,4 Вт
Размеры (В × Ш × Г)	157,3 × 63 × 62,4 мм
Масса	0,45 кг (0,99 фунта)
Условия эксплуатации	от -40 до 60 °C; влажность: 10–95%, отн. (без конденсации)
Степень защиты от проникновения пыли и воды	IP67
Кнопка сброса	Поддерживается

Размеры

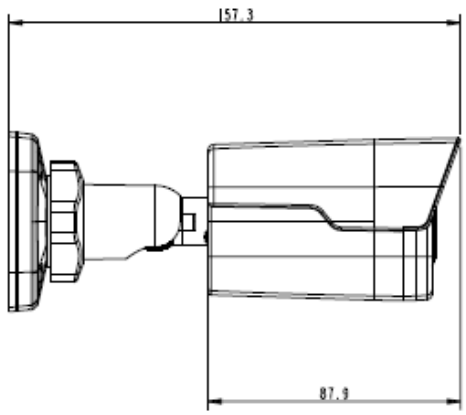

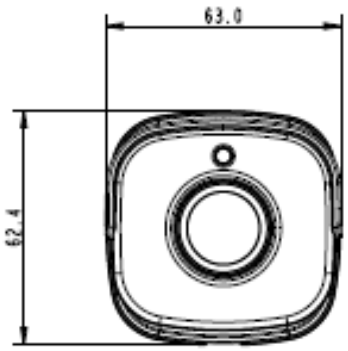

Zhejiang Uniview Technologies Co., Ltd.

Building No.10, Wanlun Science Park, Jiangling Road 88, Binjiang District, Hangzhou, Zhejiang, China, 310051 (Ханчжоу, Чжэцзян, Китай)

Эл. почта: overseasbusiness@uniview.com; globalsupport@uniview.com

http://www.uniview.com

©2016–2018 Zhejiang Uniview Technologies Co., Ltd. Все права защищены.

* Информация о характеристиках изделия и его наличии может быть изменена без предварительного уведомления.