СПЕЦИФИКАЦИЯ

Стационарная вандалозащищенная купольная IP-камера с ночным освещением, WDR, 2 мегапикселя

IPC322ER3-DUVPF28 (40)-C-RU

Основные характеристики

Оптические устройства

- Ночная подсветка
- Режим день/ночь
- Умная ИК-подсветка на расстоянии до 30 м (98 футов)
- Светодиоды автомобильного класса с большей яркостью и равномерной компенсацией освещенности
- Широкий динамический диапазон (WDR) до 120 дБ
- 2D/3D DNR (цифровое шумоподавление)

Сжатие

- Ultra 265, H.264, MJPEG
- Встроенный интеллектуальный алгоритм
- Три потока
- ROI (область интереса)
- Настраиваемое OSD

Сетевой разъем

- Совместимость с ONVIF

Структура

- Широкий диапазон температур: от -40 до +60 °C
- Широкий диапазон входных напряжений (±25%)
- Вандалозащищенность IK10
- IP67
- 3 оси

Технические характеристики

	IPC322ER3-DUVPF28-C-RU				IPC322ER3-DUVPF40-C-RU			
Камера								
Датчик	1/2,8 дюйма, прогрессивная развертка, 2,0 мегапикселя, CMOS							
Объектив	2,8 мм при F1,6				4,0 мм при F1,6			
Дальность обнаружения, наблюдения, распознавания и идентификации	Объектив	Обнаружение (м)	Наблюдение (м)		Распознавание (м)		Идентификация (м)	
	2,8 мм	45	18		9		4,5	
	4 мм	64,3	25,7		12,9		6,4	
Угол обзора (H)	107,8°				82,0°			
Угол обзора (B)	56,7°				41,4°			
Угол обзора (Д)	140,2°				100,9°			
Регулировка угла	Панорамирование: 0°–360°		Наклон: 0°–75°			Поворот: 0°–360°		
Затвор	Автом./ручн., 1–1/100 000 с							
Минимальная освещенность	Цвет: 0,001 лк (F1,6; AGC вкл.) 0 лк с ИК-подсветкой							
День/ночь	Автоматически убираемый ИК-фильтр (ICR)							
Цифровое шумоподавление	2D/3D DNR							
Сигнал/шум	> 52 дБ							
Дальность ИК-подсветки	Дальность ИК-подсветки до 30 м (98 футов)							
Антитуман	Цифровой антитуман							
WDR	120 дБ							
Видео								
Сжатие видео	Ultra 265, H.264, MJPEG							
Профиль кодирования H.264	Базовый профиль, основной профиль, высокий профиль							
Частота кадров	Основной поток: 2 мегапикселя (1920×1080): До 30 к/с; Дополнительный поток: 2 мегапикселя (1920×1080): До 30 к/с; Третий поток: D1 (720×576): До 30 к/с							
HLC	Поддерживается							
BLC	Поддерживается							
Коридорный режим 9:16	Поддерживается							
OSD	До 8 OSD							

Режим маскирования	До 8 областей
ROI	До 8 областей
Детекция движения	До 4 областей
Smart	
Обнаружение поведения	Вторжение, пересечение линии, детекция движения
Вторжение	Проникновение и подозрительное присутствие в предварительно заданной виртуальной области
пересечение линии	Пересечение заранее заданной виртуальной линии
детекция движения	Перемещение в предварительной заданной виртуальной области
Распознавание	Обнаружение лиц, тревога по звуку
Интеллектуальная идентификация	Расфокусировка, смена сцены, объект слева, движущийся объект
Статистический анализ	Подсчет людей
Общая функция	Водяной знак, фильтр IP-адресов, сигнализация о постороннем вмешательстве, тревожный вход/выход, политика доступа, защита ARP, аутентификация RTSP, аутентификация пользователя
Аудио	
Сжатие аудио	G.711
Двустороннее аудио	Поддерживается
Подавление помех	Поддерживается
Частота дискретизации	8 кГц
Хранилище	
Локальная память	Карта Micro SD до 128 ГБ
Сетевое хранилище	ANR
Сетевой разъем	
Протоколы	IPv4, IGMP, ICMP, ARP, TCP, UDP, DHCP, PPPoE, RTP, RTSP, RTCP, DNS, DDNS, NTP, FTP, UPnP, HTTP, HTTPS, SMTP, 802.1x, SNMP
Возможность интеграции	ONVIF (профиль S, G), API
Интерфейс	
Входы/выходы аудио	Вход: сопротивление 35 кОм; амплитуда 2 В [полный размах]
	Выход: сопротивление 600 Ом; амплитуда 2 В [полный размах]
Входы/выходы сигнализации	1/1
Сетевой разъем	1 RJ45 10M/100M Base-TX Ethernet
Общие характеристики	
Блок питания	12 В пост. тока ±25%, PoE (IEEE802.3 af)
	Потребляемая мощность: Макс. 4 Вт
Размеры (Ф × В)	Ф108,5 × 81 мм
Масса	0,45 кг (0,99 фунта)
Условия эксплуатации	от -40 до 60 °C; влажность: 10–95%, отн. (без конденсации)
Степень защиты от проникновения пыли и воды	IP67
Вандалозащищенность	IK10

Размеры

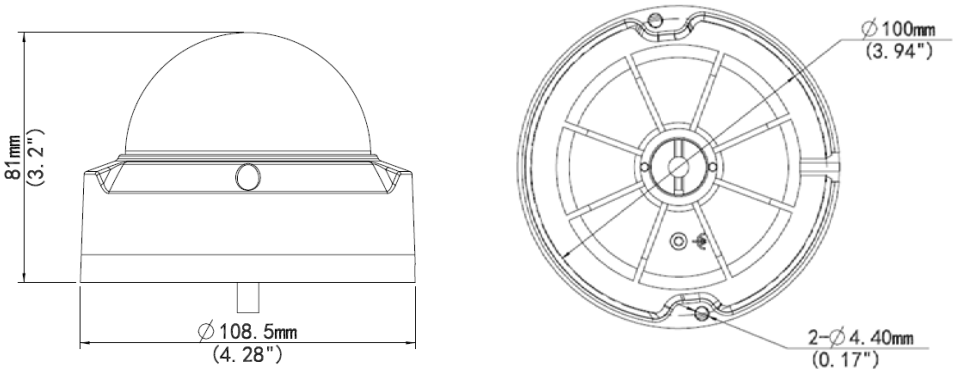

Zhejiang Uniview Technologies Co., Ltd.

South Tower, Building 10, Wanlun Science Park, 88 Jiangling Road, Hangzhou, P.R. China 310051 (Ханчжоу, Китай)

Эл. почта: overseasbusiness@uniview.com; globalsupport@uniview.com

http://www.uniview.com

©2017–2018 Zhejiang Uniview Technologies Co., Ltd. Все права защищены.

* Информация о характеристиках изделия и его наличии может быть изменена без предварительного уведомления.