СПЕЦИФИКАЦИЯ

Стационарная купольная вандалозащищенная мини-камера с ИК-подсветкой, 4 мегапикселя

IPC314SR-DVPF28 (36)-RU

Основные характеристики

Оптические устройства

- Режим день/ночь
- Умная ИК-подсветка на расстоянии до 15 м (49 футов)
- 2D/3D DNR (цифровое шумоподавление)
- Оптика с широким динамическим диапазоном (WDR) до 120 дБ

Сжатие

- Ultra 265, H.264, MJPEG
- Встроенный интеллектуальный алгоритм
- Три потока
- ROI (область интереса)

Сетевой разъем

- Совместимость с ONVIF

Структура

- Широкий диапазон температур: от -40 до +60 °C
- Широкий диапазон напряжения: ±25%
- Встроенный микрофон
- Вандалозащищенность IK10
- IP66
- 3 оси

Технические характеристики

	IPC314SR-DVPF28-RU			IPC314SR-DVPF36-RU	
Камера					
Датчик	1/3 дюйма, прогрессивная развертка, 4,0 мегапикселя, CMOS				
Объектив	2,8 мм при F2,0			3,6 мм при F2,0	
Дальность обнаружения, наблюдения, распознавания и идентификации	Объектив	Обнаружение (м)	Наблюдение (м)	Распознавание (м)	Идентификация (м)
	2,8 мм	63	25,2	12,6	6,3
	3,6 мм	81	32,4	16,2	8,1
Угол обзора (Н)	104,4°			76,8°	
Угол обзора (В)	54,4°			44,1°	
Угол обзора (Д)	135,7°			99,8°	
Регулировка угла	Панорамирование: 0°–90°		Наклон: 0°–65°		Поворот: 0°–360°
Затвор	Автом./ручн., 1–1/100 000 с				
Минимальная освещенность	Цвет: 0,02 лк (F2,0; AGC вкл.) 0 лк с ИК-подсветкой				
День/ночь	Автоматически убираемый ИК-фильтр (ICR)				
Цифровое шумоподавление	2D/3D DNR				
Сигнал/шум	≥ 55 дБ				
Дальность ИК-подсветки	Дальность ИК-подсветки до 15 м (49 футов)				
Антитуман	Цифровой антитуман				
WDR	120 дБ				
Видео					
Сжатие видео	Ultra 265, H.264, MJPEG				
Профиль кодирования H.264	Базовый профиль, основной профиль, высокий профиль				
Частота кадров	Основной поток: 4 мегапикселя (2592×1520): До 20 к/с, 4 мегапикселя (2560×1440): До 25 к/с, 3 мегапикселя (2048×1520): До 30 к/с; Дополнительный поток: 2 мегапикселя (1920×1080): До 30 к/с; Третий поток: D1 (720×576): До 30 к/с				
HLC	Поддерживается				
BLC	Поддерживается				
Коридорный режим 9:16	Поддерживается				
OSD	До 8 OSD				
Режим маскирования	До 8 областей				
ROI	До 8 областей				
Детекция движения	До 4 областей				
Smart					
Обнаружение поведения	Вторжение, пересечение линии, детекция движения				
Вторжение	Проникновение и подозрительное присутствие в предварительно заданной виртуальной области				
пересечение линии	Пересечение заранее заданной виртуальной линии				
детекция движения	Перемещение в предварительной заданной виртуальной области				
Распознавание	Обнаружение лиц, тревога по звуку				
Интеллектуальная идентификация	Расфокусировка, смена сцены, объект слева, движущийся объект				
Статистический анализ	Подсчет людей				

Общая функция	Водяной знак, фильтр IP-адресов, сигнализация о постороннем вмешательстве, политика доступа, защита ARP, аутентификация RTSP, аутентификация пользователя
Аудио	
Сжатие аудио	G.711
Подавление помех	Поддерживается
Подавление помех	Поддерживается
Частота дискретизации	8 кГц
Хранилище	
Локальная память	Карта Micro SD до 128 ГБ
Сетевое хранилище	ANR
Сетевой разъем	
Протоколы	IPv4, IGMP, ICMP, ARP, TCP, UDP, DHCP, PPPoE, RTP, RTSP, RTCP, DNS, DDNS, NTP, FTP, UPnP, HTTP, HTTPS, SMTP, 802.1x, SNMP
Возможность интеграции	ONVIF (профиль S, G), API
Интерфейс	
Входы/выходы аудио	Аудиокабель
	Вход: сопротивление 35 кОм; амплитуда 2 В [полный размах]
	Выход: сопротивление 600 Ом; амплитуда 2 В [полный размах]
Встроенный микрофон	Поддерживается
Сетевой разъем	1 RJ45 10M/100M Base-TX Ethernet
Общие характеристики	
Блок питания	12 В пост. тока ±25%, PoE (IEEE 802.3af)
	Потребляемая мощность: Макс. 4,5 Вт
Размеры (Ф × В)	Ф110 × 61 мм
Масса	0,25 кг (0,55 фунта)
Условия эксплуатации	от -40 до 60 °C; влажность: 10–95%, отн. (без конденсации)
Степень защиты от проникновения пыли и воды	IP66
Вандалозащищенность	IK10

Размеры

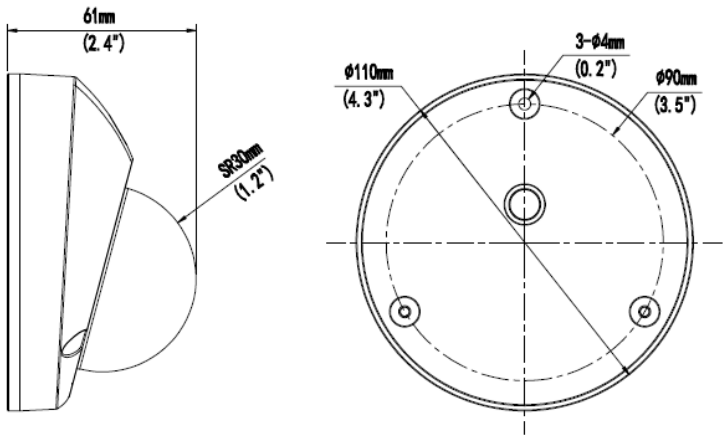

Установка

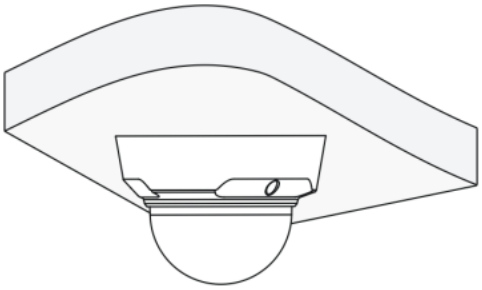

Крепление на потолке

Zhejiang Uniview Technologies Co., Ltd.

South Tower, Building 10, Wanlun Science Park, 88 Jiangling Road, Hangzhou, P.R. China 310051 (Ханчжоу, Китай)

Эл. почта: overseasbusiness@uniview.com; globalsupport@uniview.com

http://www.uniview.com

©2016–2018 Zhejiang Uniview Technologies Co., Ltd. Все права защищены.

* Информация о характеристиках изделия и его наличии может быть изменена без предварительного уведомления.