СПЕЦИФИКАЦИЯ

Цилиндрическая IP-камера с усовершенствованным ночным ИК-освещением (с механическим приводом), WDR, регулируемая фокусировка, 2 мегапикселя

IPC2322EBR5-DUPZ-C-RU

Основные характеристики

Оптические устройства

- Усовершенствованная ночная подсветка
- Режим день/ночь
- Умная ИК-подсветка на расстоянии до 50 м (164 футов)
- Оптика с широким динамическим диапазоном (WDR) до 120 дБ
- 2D/3D DNR (цифровое шумоподавление)

Сжатие

- Ultra 265, H.265, H.264, MJPEG
- Встроенный интеллектуальный алгоритм
- Три потока
- ROI (область интереса)
- Коридорный режим 9:16
- Настраиваемое OSD

Сетевой разъем

- Совместимость с ONVIF

Структура

- Поддержка источника питания PoE
- Широкий диапазон температур: от -40 до +60 °C
- Широкий диапазон напряжения: ±25%
- IP67
- 3 оси

Технические характеристики

	IPC2322EBR5-DUPZ-C-RU
Камера	
Датчик	1/2,8 дюйма, прогрессивная развертка, 2,0 мегапикселя, CMOS
Объектив	2,7–13,5 мм; автоматическая фокусировка (AF) и моторизированный объектив
Угол обзора (H)	121,36°–33,51° (H)
Затвор	Скорость затвора в автоматическом/ручном режиме: 1–1/100 000 с
Минимальная освещенность	Цвет: 0,0005 лк (F1,2; AGC вкл.) 0 лк с включенной ИК-подсветкой
День/ночь	Автоматически убираемый ИК-фильтр (ICR)
Цифровое шумоподавление	2D/3D DNR
Сигнал/шум	> 52 дБ
Дальность ИК-подсветки	Дальность ИК-подсветки до 50 м (164 футов)
Антитуман	Цифровой антитуман
WDR	120 дБ
Видео	
Сжатие видео	Ultra 265, H.265, H.264, MJPEG
Профиль кодирования H.264	Базовый профиль, основной профиль, высокий профиль
Частота кадров	Основной поток: 2 мегапикселя (1920×1080): До 30 к/с; Дополнительный поток: 2 мегапикселя (1920×1080): До 30 к/с; Третий поток: D1 (720×576): До 30 к/с
Коридорный режим 9:16	Поддерживается
HLC	Поддерживается
BLC	Поддерживается
OSD	До 8 OSD
Режим маскирования	До 8 областей
ROI	До 8 областей
Детекция движения	До 4 областей
Smart	
Обнаружение поведения	Вторжение, пересечение линии, детекция движения
Обнаружение исключений	Тревога по звуку

Интеллектуальная идентификация	Обнаружение лиц, расфокусировка, смена сцены, объект слева, движущийся объект
Статистический анализ	Подсчет людей
Общая функция	Водяной знак, фильтр IP-адресов, сигнализация о постороннем вмешательстве, тревожный вход/выход, политика доступа, защита ARP, аутентификация RTSP, аутентификация пользователя
Аудио	
Сжатие аудио	G.711
Двустороннее аудио	Поддерживается
Подавление помех	Поддерживается
Частота дискретизации	8 кГц
Хранилище	
Локальная память	Карта Micro SD до 128 ГБ
Сетевое хранилище	ANR
Сетевой разъем	
Протоколы	IPv4, IGMP, ICMP, ARP, TCP, UDP, DHCP, PPPoE, RTP, RTSP, RTCP, DNS, DDNS, NTP, FTP, UPnP, HTTP, HTTPS, SMTP, 802.1x, SNMP
Возможность интеграции	ONVIF (профиль S, G), API
Интерфейс	
Входы/выходы аудио	Вход: сопротивление 35 кОм; амплитуда 2 В [полный размах]
	Выход: сопротивление 600 Ом; амплитуда 2 В [полный размах]
Входы/выходы сигнализации	1/1
Сетевой разъем	1 RJ45 10M/100M Base-TX Ethernet
Общие характеристики	
Блок питания	12 В пост. тока ±25%, PoE (IEEE802.3 af)
	Потребляемая мощность: Макс. 10 Вт
Размеры (В × Ш × Г)	253,4 × 86 × 71,7 мм
Масса	1,0 кг (2,2 фунта)
Условия эксплуатации	от -40 до 60 °C; влажность: 10–90%, отн. (без конденсации)
Степень защиты от проникновения пыли и воды	IP67

Размеры

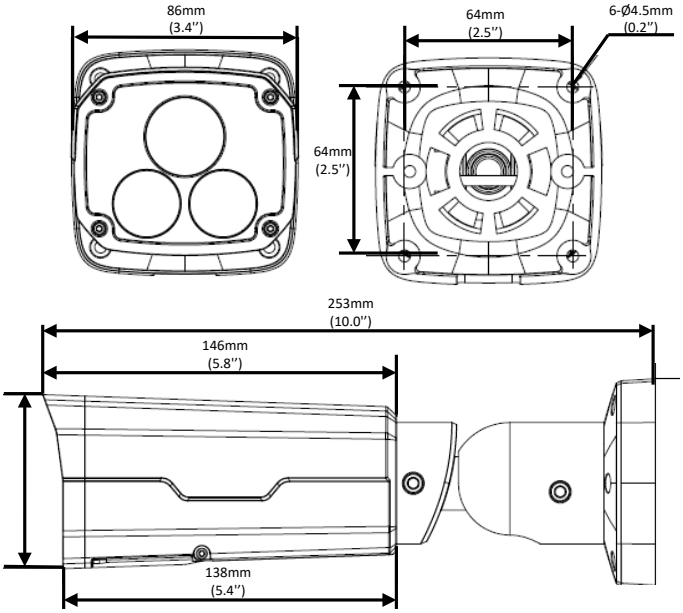

Zhejiang Uniview Technologies Co., Ltd.

South Tower, Building 10, Wanlun Science Park, 88 Jiangling Road, Hangzhou, P.R. China 310051 (Ханчжоу, Китай)

Эл. почта: overseasbusiness@uniview.com; globalsupport@uniview.com

http://www.uniview.com

©2017 Zhejiang Uniview Technologies Co., Ltd. Все права защищены.

* Информация о характеристиках изделия и его наличии может быть изменена без предварительного уведомления.