СПЕЦИФИКАЦИЯ

Стационарная купольная вандалозащищенная IP-камера с инфракрасным ночным освещением (с механическим приводом), WDR, регулируемая фокусировка, 5 мегапикселей

IPC3235ER3-DUVZ-RU

Основные характеристики

Оптические устройства

- Ночная подсветка
- Режим день/ночь
- Умная ИК-подсветка на расстоянии до 30 м (98 футов)
- Оптика с широким динамическим диапазоном (WDR) до 120 дБ
- 2D/3D DNR (цифровое шумоподавление)
- Встроенный объектив с приводом для дистанционного зума

Сжатие

- Ultra 265, H.264, MJPEG
- Встроенный интеллектуальный алгоритм
- Три потока
- ROI (область интереса)
- Коридорный режим 9:16

Сетевой разъем

- Совместимость с ONVIF

Структура

- Поддержка источника питания PoE
- Встроенный разветвитель PoE с выходом 12 В пост. тока
- Широкий диапазон температур: от -40 до +60 °C
- Широкий диапазон напряжения: ±25%
- Вандалозащищенность IK10
- IP67
- 3 оси

Технические характеристики

	IPC3235ER3-DUVZ-RU				
Камера					
Датчик	1/2,7 дюйма, прогрессивная развертка, 5,0 мегапикселя, CMOS				
Объектив	2,7–13,5 мм; автоматическая фокусировка (AF) и моторизированный объектив				
Дальность обнаружения, наблюдения, распознавания и идентификации	Объектив	Обнаружение (м)	Наблюдение (м)	Распознавание (м)	Идентификация (м)
	2,7 мм	60,8	24,3	12,2	6,1
	13,5 мм	303,8	121,5	60,8	30,4
Угол обзора (Н)	93,38°–28,56°				
Угол обзора (В)	88°–16,4°				
Угол обзора (Д)	121,4°–33,7°				
Регулировка угла	Панорамирование: 0°–360°	Наклон: 0°–80°	Поворот: 0°–360°		
Затвор	Скорость затвора в автоматическом/ручном режиме: 1–1/100 000 с				
Минимальная освещенность	Цвет: 0,002 лк (F1,2; AGC вкл.) 0 лк с ИК-подсветкой				
День/ночь	Автоматически убираемый ИК-фильтр (ICR)				
Цифровое шумоподавление	2D/3D DNR				
Сигнал/шум	> 52 дБ				
Дальность ИК-подсветки	Дальность ИК-подсветки до 30 м (98 футов)				
Антитуман	Цифровой антитуман				
WDR	120 дБ				
Видео					
Сжатие видео	Ultra 265, H.264, MJPEG				
Профиль кодирования H.264	Базовый профиль, основной профиль, высокий профиль				
Частота кадров	Основной поток: 5 мегапикселей (2592×1944): До 20 к/с, 5 мегапикселей (2592×1944): до 25 кадров в секунду (WDR выкл.), 4 мегапикселя (2560 × 1440): До 30 к/с, 3 мегапикселя (2048×1536): До 30 к/с, 2 мегапикселя (1920×1080): До 30 к/с; Дополнительный поток: 2 мегапикселя (1920×1080): До 30 к/с; Третий поток: D1(720×576): До 30 к/с;				
Коридорный режим 9:16	Поддерживается				
HLC	Поддерживается				
BLC	Поддерживается				

OSD	До 8 OSD
Режим маскирования	До 8 областей
ROI	До 8 областей
Детекция движения	До 4 областей
Smart	
Обнаружение поведения	Вторжение, пересечение линии, детекция движения
Вторжение	Проникновение и подозрительное присутствие в предварительно заданной виртуальной области
пересечение линии	Пересечение заранее заданной виртуальной линии
детекция движения	Перемещение в предварительной заданной виртуальной области
Распознавание	Обнаружение лиц, тревога по звуку
Интеллектуальная идентификация	Расфокусировка, смена сцены, объект слева, движущийся объект
Статистический анализ	Подсчет людей
Общая функция	Водяной знак, фильтр IP-адресов, сигнализация о постороннем вмешательстве, тревожный вход/выход, политика доступа, защита ARP, аутентификация RTSP, аутентификация пользователя
Аудио	
Сжатие аудио	G.711
Двустороннее аудио	Поддерживается
Подавление помех	Поддерживается
Частота дискретизации	8 кГц
Хранилище	
Локальная память	Карта Micro SD до 128 ГБ
Сетевое хранилище	ANR
Сетевой разъем	
Протоколы	IPv4, IGMP, ICMP, ARP, TCP, UDP, DHCP, PPPoE, RTP, RTSP, RTCP, DNS, DDNS, NTP, FTP, UPnP, HTTP, HTTPS, SMTP, 802.1x, SNMP
Возможность интеграции	ONVIF (профиль S, G), API
Интерфейс	
Входы/выходы аудио	Аудиокабель
	Вход: сопротивление 35 кОм; амплитуда 2 В [полный размах]
	Выход: сопротивление 600 Ом; амплитуда 2 В [полный размах]
Входы/выходы сигнализации	1/1
Сетевой разъем	1 RJ45 10M/100M Base-TX Ethernet
Видеовыход	1 разъем BNC, сопротивление 75 Ом; амплитуда 1 В [полный размах]
Общие характеристики	
Блок питания	12 В пост. тока ±25%, PoE (IEEE802.3 af)
	Потребляемая мощность: Макс. 8,7 Вт
Размеры (Ф × В)	Ф148 x 111,3 мм
Масса	0,92 кг (2,0 фунта)
Условия эксплуатации	от -40 °C до 60 °C; отн. влажность: ≤ 95% (без конденсации)
Степень защиты от проникновения пыли и воды	IP67
Вандалозащищенность	IK10
Кнопка сброса	Поддерживается

Размеры

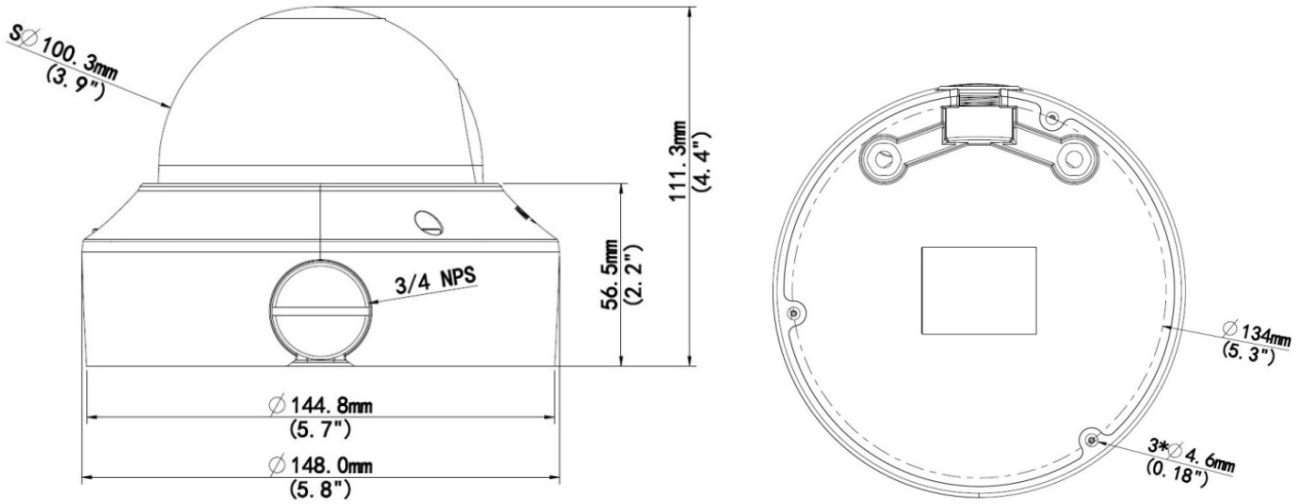

Zhejiang Uniview Technologies Co., Ltd.

Building No.10, Wanlun Science Park, Jiangling Road 88, Binjiang District, Hangzhou, Zhejiang, China, 310051 (Ханчжоу, Чжэцзян, Китай)

Эл. почта: overseasbusiness@uniview.com; globalsupport@uniview.com

http://www.uniview.com

©2017–2018 Zhejiang Uniview Technologies Co., Ltd. Все права защищены.

* Информация о характеристиках изделия и его наличии может быть изменена без предварительного уведомления.