СПЕЦИФИКАЦИЯ

Стационарная купольная IP-камера с инфракрасной подсветкой, 2 мегапикселя

IPC3232ER-DV(VS)-C-RU

Основные характеристики

Оптические устройства

- Режим день/ночь
- Умная ИК-подсветка на расстоянии до 30 м (98 футов)
- Наблюдение при низком уровне освещения
- 2D/3D DNR (цифровое шумоподавление)

Сжатие

- Ultra 265, H.264, MJPEG
- Встроенный интеллектуальный алгоритм
- Три потока
- ROI (область интереса)
- Коридорный режим 9:16

Сетевой разъем

- Совместимость с ONVIF

Структура

- Поддержка источника питания PoE
- Встроенный разветвитель PoE с выходом 12 В пост. тока
- Широкий диапазон температур: от -40 до +60 °C
- Широкий диапазон напряжения: ±25%
- Вандалозащищенность IK10
- IP67
- 3 оси

Технические характеристики

	IPC3232ER-DV-C-RU				IPC3232ER-VS-C-RU
Камера					
Датчик	1/2,8 дюйма, прогрессивная развертка, 2,0 мегапикселя, CMOS				
Объектив	2,8–12 мм при F1,6				
Дальность обнаружения, наблюдения, распознавания и идентификации	Объектив	Обнаружение (м)	Наблюдение (м)	Распознавание (м)	Идентификация (м)
	2,8 мм	45	18	9	4,5
	12 мм	192,9	77,1	38,6	19,3
Угол обзора (Н)	94,0°–28°				
Угол обзора (В)	56,7°–14,4°				
Угол обзора (Д)	122,2°–34,4°				
Регулировка угла	Панорамирование: 0°–360°	Наклон: 0°–80°	Поворот: 0°–360°		
Затвор	Автом./ручн., 1–1/100 000 с				
Минимальная освещенность	Цвет: 0,001 лк (F1,6; AGC вкл.) 0 лк с ИК-подсветкой				
День/ночь	Автоматически убираемый ИК-фильтр (ICR)				
Цифровое шумоподавление	2D/3D DNR				
Сигнал/шум	> 52 дБ				
Дальность ИК-подсветки	Дальность ИК-подсветки до 30 м (98 футов)				
Антитуман	Цифровой антитуман				
WDR	120 дБ				
Видео					
Сжатие видео	Ultra 265, H.264, MJPEG				
Профиль кодирования H.264	Базовый профиль, основной профиль, высокий профиль				
Частота кадров	Основной поток: 2 мегапикселя (1920×1080): До 30 к/с; Дополнительный поток: 2 мегапикселя (1920×1080): До 30 к/с; Третий поток: D1 (720×576): До 30 к/с				
HLC	Поддерживается				
BLC	Поддерживается				
Коридорный режим 9:16	Поддерживается				
OSD	До 8 OSD				
Режим маскирования	До 8 областей				
ROI	До 8 областей				
Детекция движения	До 4 областей				
Аудио					
Сжатие аудио	G.711				Не применимо
Двустороннее аудио	Поддерживается				Не применимо
Подавление помех	Поддерживается				Не применимо
Частота дискретизации	8 кГц				Не применимо
Smart					
Обнаружение поведения	Вторжение, пересечение линии, детекция движения				Вторжение, пересечение линии, детекция движения
Вторжение	Проникновение и подозрительное присутствие в предварительно заданной виртуальной области				
пересечение линии	Пересечение заранее заданной виртуальной линии				

детекция движения	Перемещение в предварительной заданной виртуальной области	
Распознавание	Обнаружение лиц, тревога по звуку	Обнаружение лиц
Интеллектуальная идентификация	Расфокусировка, смена сцены, объект слева, движущийся объект	
Статистический анализ	Подсчет людей	
Общая функция	Водяной знак, фильтр IP-адресов, сигнализация о постороннем вмешательстве, тревожный вход/выход, политика доступа, защита ARP, аутентификация RTSP, аутентификация пользователя	Водяной знак, фильтр IP-адресов, сигнализация о постороннем вмешательстве, политика доступа, защита ARP, аутентификация RTSP, аутентификация пользователя
Хранилище		
Локальная память	Карта Micro SD до 128 ГБ	
Сетевой разъем		
Протоколы	IPv4, IGMP, ICMP, ARP, TCP, UDP, DHCP, PPPoE, RTP, RTSP, RTCP, DNS, DDNS, NTP, FTP, UPnP, HTTP, HTTPS, SMTP, 802.1x, SNMP	
Возможность интеграции	ONVIF (профиль S, G), API	
Интерфейс		
Входы/выходы аудио	Аудиокабель	Не применимо
	Вход: сопротивление 35 кОм; амплитуда 2 В [полный размах]	Не применимо
	Выход: сопротивление 600 Ом; амплитуда 2 В [полный размах]	Не применимо
Входы/выходы сигнализации	1/1	Не применимо
Сетевой разъем	1 RJ45 10M/100M Base-TX Ethernet	
Видеовыход	1 разъем BNC, сопротивление 75 Ом; амплитуда 1 В [полный размах]	Не применимо
Общие характеристики		
Блок питания	12 В пост. тока ±25%, PoE (IEEE802.3 af)	
	Потребляемая мощность: макс. 7,2 Вт	
Размеры (Ф × В)	Ф148 × 111,3 мм	
Масса	0,92 кг (2,0 фунта)	
Условия эксплуатации	от -40 до 60 °C; влажность: 10–90%, отн. (без конденсации)	
Степень защиты от проникновения пыли и воды	IP67	
Вандалозащищенность	IK10	
Кнопка сброса	Поддерживается	

Размеры

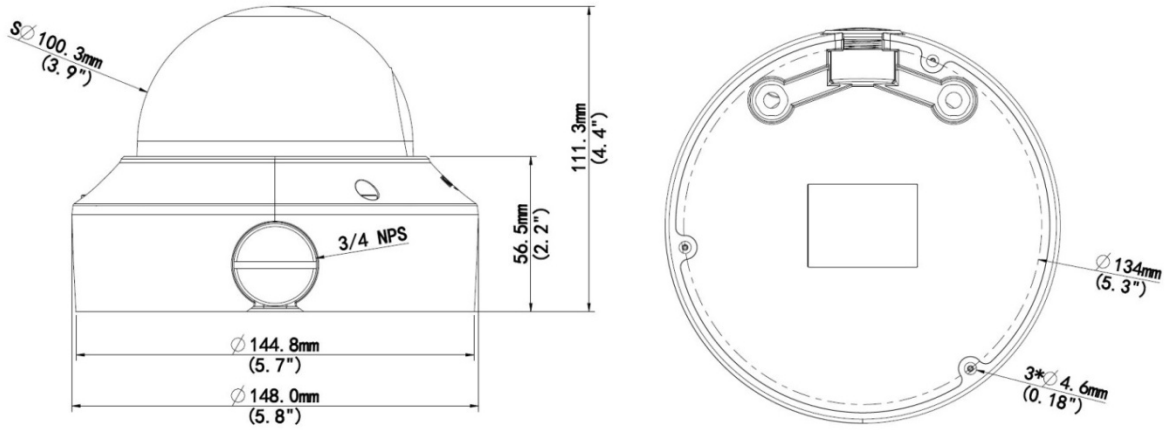

Zhejiang Uniview Technologies Co., Ltd.

Building No.10, Wanlun Science Park, Jiangling Road 88, Binjiang District, Hangzhou, Zhejiang, China, 310051 (Ханчжоу, Чжэцзян, Китай)

Эл. почта: overseasbusiness@uniview.com; globalsupport@uniview.com

http://www.uniview.com

©2015–2018 Zhejiang Uniview Technologies Co., Ltd. Все права защищены.

* Информация о характеристиках изделия и его наличии может быть изменена без предварительного уведомления.