ТЕХНИЧЕСКИЕ ХАРАКТЕРИСТИКИ

Сетевой видеорегистратор

Серия NVR304-S-RU

Основные особенности

- Поддержка форматов видео Ultra 265, H.265 и H.264
- 16/32-канальный вход
- Поддержка IP-камер сторонних производителей, совместимых с профилями стандарта ONVIF: Profile S, Profile G, Profile T
- Одновременный выход через HDMI и VGA
- Запись с разрешением до 8 МП
- Точный поиск, мгновенное воспроизведение
- 4 жестких диска SATA емкостью до 10 ТБ каждый
- Технология ANR для повышения надежности хранилища в случае отключения сети
- Поддержка обновления через облако

Технические характеристики

Модель	NVR304-16S-RU	NVR304-32S-RU
Видеовход/аудиовход		
IP-видеовход	16 каналов	32 канала
Двухканальный аудиовход	1 канал, RCA	
Сетевой разъем		
Входная пропускная способность	96 Мбит/с	160 Мбит/с
Выходная пропускная способность	64 Мбит/с	64 Мбит/с
Количество удаленных пользователей	128	
Протоколы	P2P, UPnP, NTP, DHCP и PPPoE	
Видеовыход/аудиовыход		
Выход HDMI/VGA	HDMI: 4K (3840 × 2160) при 30 к/с, 1920 × 1080P при 60 к/с, 1920 × 1080P при 50 к/с, 1600 × 1200 при 60 к/с, 1280 × 1024 при 60 к/с, 1280 × 720 при 60 к/с, 1024 × 768 при 60 к/с VGA: 1920 × 1080P при 60 к/с, 1920 × 1080P при 50 к/с, 1280 × 1024 при 60 к/с, 1280 × 720 при 60 к/с, 1024 × 768 при 60 к/с	
Аудиовыход	1 канал, RCA	
Разрешение записи	8 МП/5 МП/4 МП/3 МП/1080P/960P/720P/960H/D1/2CIF/CIF	
Синхронное воспроизведение	16 каналов	32 канала
Экран коридорного режима	3/4/5/7/9/10/12/16	3/4/5/7/9/10/12/16/32
Декодирование		
Формат декодирования	Ultra 265, H.265 и H.264	
Просмотр в реальном времени/ воспроизведение	8 МП/5 МП/4 МП/3 МП/1080P/960P/960H/720P/D1/2CIF/CIF	
Производительность	2 × 4K при 30 к/с, 3 × 5 МП при 30 к/с, 4 × 4 МП при 30 к/с, 5 × 3 МП при 30 к/с, 8 × 1080P при 30 к/с, 16 × 720P при 30 к/с, 32 × D1	
Жесткий диск		
SATA	4 интерфейса SATA	
Объем памяти	до 10 ТБ на каждый диск	
Smart		
Видеоаналитика	Обнаружение лиц, обнаружение вторжения, обнаружение пересечения линии, тревога по звуку, обнаружение расфокусировки, обнаружение смены сцены и автоматическое слежение	
Поиск VCA	Поиск лиц, поведенческий поиск	
Статистический анализ	Подсчет людей	
Внешний интерфейс		
Сетевой интерфейс	2 самонастраивающихся интерфейса Ethernet RJ-45, 10/100/1000 Мбит/с	
Интерфейс USB	Задняя панель: 1 интерфейс USB2.0, 1 интерфейс USB3.0 Передняя панель: 1 интерфейса USB2.0	
Общие характеристики		
Электропитание	12 В пост. тока Потребляемая мощность: ≤ 15 Вт (без жесткого диска)	
Условия эксплуатации	от -10 до +55°C, отн. влажность ≤ 90% (без конденсации)	
Размеры (Ш × Г × В)	440 × 344 × 50 мм	
Вес (без жесткого диска)	≤ 3,15 кг	

Размеры

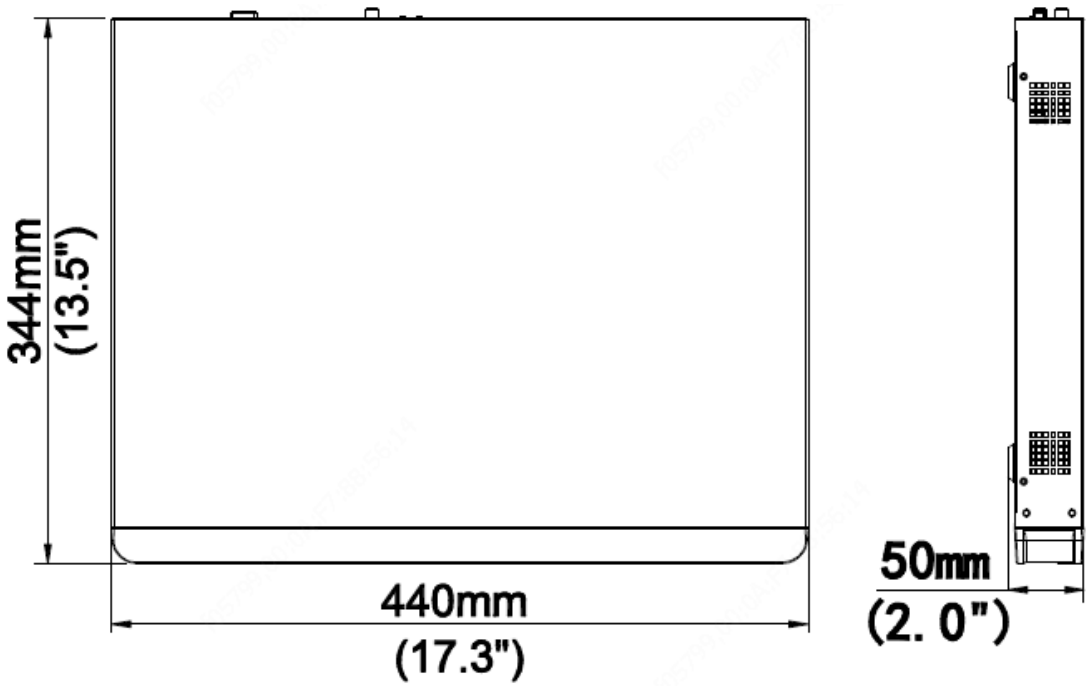

Задняя панель

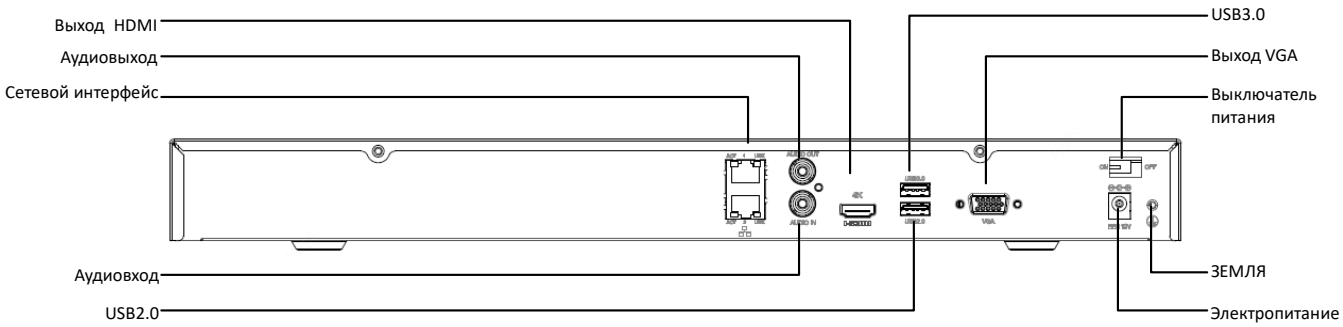

Zhejiang Uniview Technologies Co., Ltd.

Building No.10, Wanlun Science Park, Jiangling Road 88, Binjiang District, Hangzhou, Zhejiang, China (Ханчжоу, Чжэцзян, Китай)

Эл. почта: overseasbusiness@uniview.com; globalsupport@uniview.com

http://www.uniview.com

©2019 Zhejiang Uniview Technologies Co.,Ltd. Все права защищены.

* Информация о характеристиках изделия и его наличии может быть изменена без предварительного уведомления.