ТЕХНИЧЕСКИЕ ХАРАКТЕРИСТИКИ

NVR301-04S2-P4-RU

Основные особенности

- Поддержка форматов видео Ultra 265, H.265 и H.264
- 4-канальный вход
- Поддержка IP-камер сторонних производителей, совместимых с профилями стандарта ONVIF: Profile S, Profile G, Profile T
- 1 разъем HDMI и 1 разъем VGA
- Одновременный выход через HDMI и VGA
- Запись с разрешением до 5 МП
- 1 жесткий диск SATA емкостью до 10 ТБ
- Поддержка обновления через облако

Технические характеристики

Модель	NVR301-04S2-P4-RU
Видеовход/аудиовход	
IP-видеовход	4 канала
Сетевой разъем	
Входная пропускная способность	40 Мбит/с
Выходная пропускная способность	40 Мбит/с
Количество удаленных пользователей	128
Протоколы	P2P, UPnP, NTP, DHCP и PPPoE
Видеовыход/аудиовыход	
Выход HDMI/VGA	HDMI: 1920 × 1080P/60 Гц, 1920 × 1080P/50 Гц, 1600 × 1200/60 Гц, 1280 × 1024/60 Гц, 1280 × 720/60 Гц и 1024 × 768/60 Гц VGA: 1920 × 1080P/60 Гц, 1920 × 1080P/50 Гц, 1600 × 1200/60 Гц, 1280 × 1024/60 Гц, 1280 × 720/60 Гц и 1024 × 768/60 Гц
Разрешение записи	5 МП/4 МП/3 МП/1080P/960P/720P/D1/2CIF/CIF
Синхронное воспроизведение	4 канала
Экран коридорного режима	3/4
Декодирование	
Формат декодирования	Ultra 265, H.265 и H.264
Просмотр в реальном времени/воспроизведение	5 МП/4 МП/3 МП/1080P/960P/720P/D1/2CIF/CIF
Производительность	1 × 5 МП при 30 к/с, 2 × 4 МП при 25 к/с, 2 × 3 МП при 30 к/с, 4 × 1080P при 25 к/с, 8 x 960P при 25 к/с, 8 × 720P при 30 к/с
Жесткий диск	
SATA	1 интерфейс SATA
Объем памяти	до 10 ТБ на каждый диск
Smart	
Видеоаналитика	Обнаружение лиц, обнаружение вторжения, обнаружение пересечения линии, тревога по звуку
Внешний интерфейс	
Сетевой интерфейс	1 самонастраивающийся интерфейс Ethernet RJ45, 10/100 Мбит/с
Интерфейс USB	Задняя панель: 2 интерфейса USB2.0
Поддерживаемые стандарты	IEEE 802.3at и IEEE 802.3af
Внешний интерфейс	
Интерфейс	4 независимых сетевых интерфейса PoE, 100 Мбит/с
Максимальная мощность	До 30 Вт для одного порта Всего до 54 Вт (13,5 Вт для каждого)
Поддерживаемые стандарты	IEEE 802.3at и IEEE 802.3af
Общие характеристики	
Электропитание	48 В пост. тока Потребляемая мощность: ≤ 10 Вт (без жесткого диска)
Условия эксплуатации	от -10 до +55°C, отн. влажность ≤ 90% (без конденсации)
Размеры (Ш × Г × В)	260 ×240 × 46 мм
Вес (без жесткого диска)	1,1 кг

Размеры

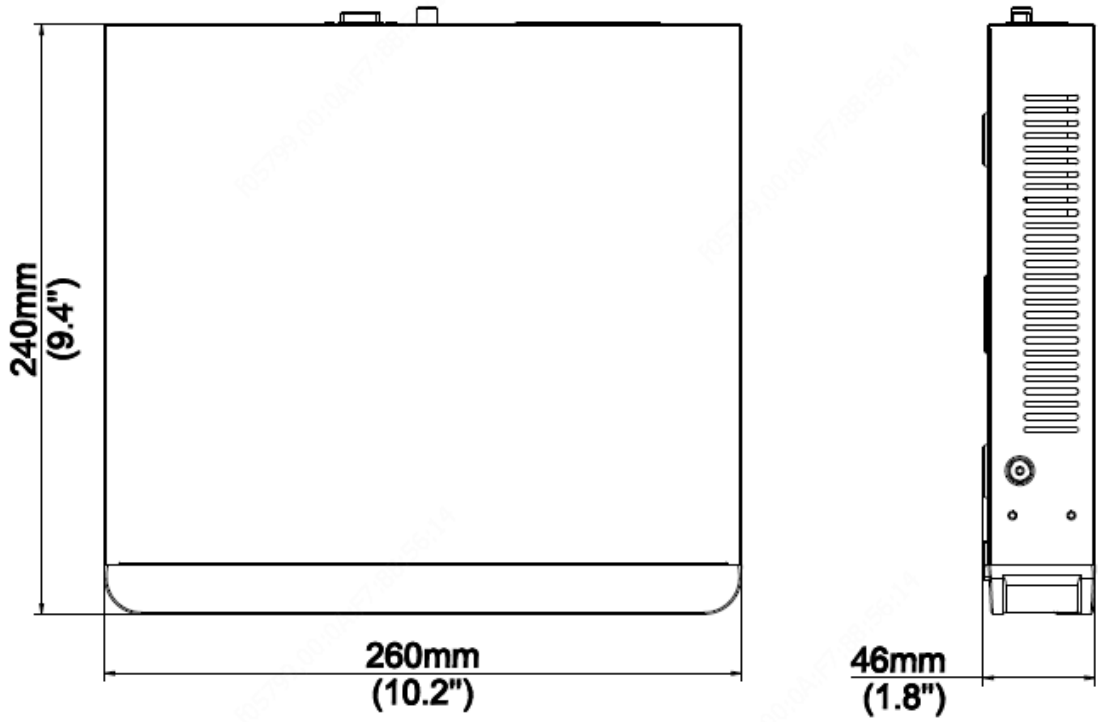

Задняя панель

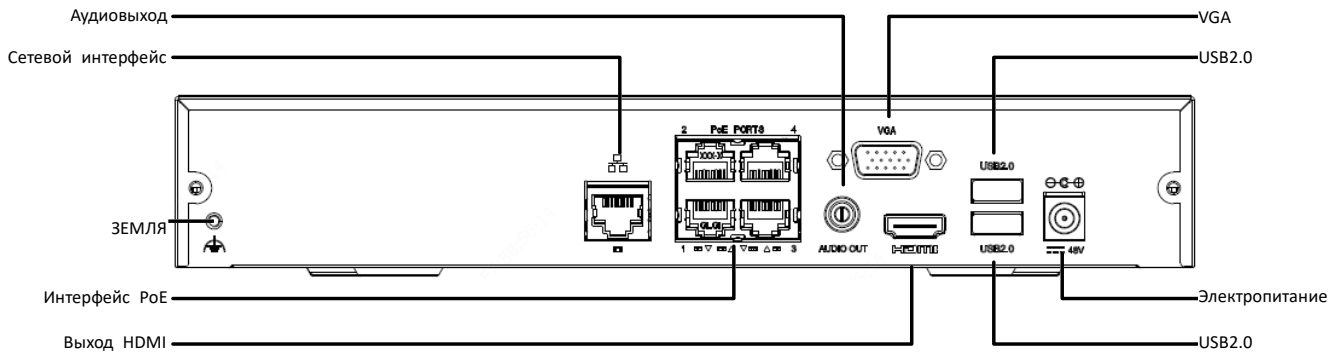

Zhejiang Uniview Technologies Co., Ltd.

Building No.10, Wanlun Science Park, Jiangling Road 88, Binjiang District, Hangzhou, Zhejiang, China (Ханчжоу, Чжэцзян, Китай)

Эл. почта: overseasbusiness@uniview.com; globalsupport@uniview.com

http://www.uniview.com

©2019, Zhejiang Uniview Technologies Co., Ltd. Все права защищены.

* Информация о характеристиках изделия и его наличии может быть изменена без предварительного уведомления.