СПЕЦИФИКАЦИЯ

# Стационарная цилиндрическая IP-камера, WDR, 4 мегапикселя

IPC2224SR5-DPF40 (60)-B-RU

## Основные характеристики

### Оптические устройства

- Режим день/ночь
- Умная ИК-подсветка на расстоянии до 50 м (164 футов)
- Оптика с широким динамическим диапазоном (WDR) до 120 дБ
- 2D/3D DNR (цифровое шумоподавление)

### Сжатие

- Ultra 265, H.265, H.264, MJPEG
- Встроенный интеллектуальный алгоритм
- Три потока
- ROI (область интереса)
- Формат коридора 9:16

### Сетевой разъем

- Совместимость с ONVIF

## Структура

- Широкий диапазон температур: от -40 до +60 °C
- Широкий диапазон напряжения: ±25%
- IP67
- 3 оси

# Технические характеристики

| | IPC2224SR5-DPF40-B-RU | | | IPC2224SR5-DPF60-B-RU | |
|---|---|---|---|---|---|
| Камера | | | | | |
| Датчик | 1/3 дюйма, прогрессивная развертка, 4,0 мегапикселя, CMOS | | | | |
| Объектив | 4,0 мм при F2,0 | | | 6,0 мм при F2,0 | |
| Дальность обнаружения, наблюдения, распознавания и идентификации | Объектив | Обнаружение (м) | Наблюдение (м) | Распознавание (м) | Идентификация (м) |
| | 4 мм | 90 | 36 | 18 | 9 |
| | 6 мм | 135 | 54 | 27 | 13,5 |
| Угол обзора (Н) | 78,9° | | | 49,9° | |
| Угол обзора (В) | 39,6° | | | 27° | |
| Угол обзора (Д) | 97,1° | | | 61,4° | |
| Регулировка угла | Панорамирование: 0°–360° | | Наклон: 0°–90° | | Поворот: 0°–360° |
| Затвор | Автом./ручн., 1–1/100 000 с | | | | |
| Минимальная освещенность | Цвет: 0,02 лк (F2,0; AGC вкл.)<br>0 лк с включенной ИК-подсветкой | | | | |
| День/ночь | Автоматически убираемый ИК-фильтр (ICR) | | | | |
| Цифровое шумоподавление | 2D/3D DNR | | | | |
| Сигнал/шум | > 55 дБ | | | | |
| Дальность ИК-подсветки | Дальность ИК-подсветки до 50 м (164 футов) | | | | |
| Антитуман | Цифровой антитуман | | | | |
| WDR | 120 дБ | | | | |
| Видео | | | | | |
| Сжатие видео | Ultra 265, H.265, H.264, MJPEG | | | | |
| Профиль кодирования H.264 | Базовый профиль, основной профиль, высокий профиль | | | | |
| Частота кадров | Основной поток: 4 мегапикселя (2592×1520): До 20 к/с, 4 мегапикселя (2560×1440): До 25 к/с, 3 мегапикселя (2048×1520): До 30 к/с;<br>Дополнительный поток: 2 мегапикселя (1920×1080): До 30 к/с;<br>Третий поток: D1 (720×576): До 30 к/с | | | | |
| Коридорный режим 9:16 | Поддерживается | | | | |
| HLC | Поддерживается | | | | |
| BLC | Поддерживается | | | | |
| OSD | До 8 OSD | | | | |
| Режим маскирования | До 8 областей | | | | |
| ROI | До 8 областей | | | | |
| Детекция движения | До 4 областей | | | | |

СПЕЦИФИКАЦИЯ

| | |
|---|---|
| Smart | |
| Обнаружение поведения | Вторжение, пересечение линии, детекция движения |
| Вторжение | Проникновение и подозрительное присутствие в предварительно заданной виртуальной области |
| пересечение линии | Пересечение заранее заданной виртуальной линии |
| детекция движения | Перемещение в предварительной заданной виртуальной области |
| Распознавание: | Обнаружение лиц, тревога по звуку |
| Интеллектуальная идентификация | Расфокусировка, смена сцены, объект слева, движущийся объект |
| Статистический анализ | Подсчет людей |
| Общая функция | Водяной знак, фильтр IP-адресов, сигнализация о постороннем вмешательстве, политика доступа, защита ARP, аутентификация RTSP, аутентификация пользователя |
| Хранилище | |
| Локальная память | Карта Micro SD до 128 ГБ |
| Сетевое хранилище | ANR |
| Сетевой разъем | |
| Протоколы | IPv4, IGMP, ICMP, ARP, TCP, UDP, DHCP, PPPoE, RTP, RTSP, RTCP, DNS, DDNS, NTP, FTP, UPnP, HTTP, HTTPS, SMTP, 802.1x, SNMP |
| Возможность интеграции | ONVIF (профиль S, G), API |
| Интерфейс | |
| Сетевой разъем | 1 RJ45 10M/100M Base-TX Ethernet |
| Общие характеристики | |
| Блок питания | 12 В пост. тока ±25%, PoE (IEEE802.3 af) |
| | Потребляемая мощность: Макс. 9 Вт |
| Размеры (В × Ш × Г) | 253,4 × 86 × 71,7 мм |
| Масса | 1,0 кг (2,2 фунта) |
| Условия эксплуатации | от -40 до 60 °C; влажность: 10–95%, отн. (без конденсации) |
| Степень защиты от проникновения пыли и воды | IP67 |

# Размеры

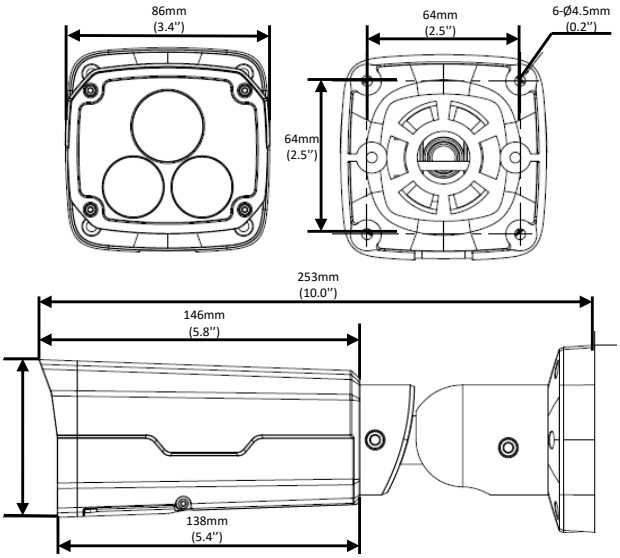

**Zhejiang Uniview Technologies Co., Ltd.**

Building No.10, Wanlun Science Park, Jiangling Road 88, Binjiang District, Hangzhou, Zhejiang, China, 310051 (Ханчжоу, Чжэцзян, Китай)

Эл. почта: overseasbusiness@uniview.com; globalsupport@uniview.com

http://www.uniview.com

©2016–2018 Zhejiang Uniview Technologies Co., Ltd. Все права защищены.

* Информация о характеристиках изделия и его наличии может быть изменена без предварительного уведомления.