СПЕЦИФИКАЦИЯ

# Стационарная цилиндрическая мини IP-камера, 5 мегапикселей

IPC2325LBR3-SP(Z28)-D-RU

## Основные характеристики

### Оптические устройства

- Режим день/ночь
- Умная ИК-подсветка на расстоянии до 30 м (98 футов)
- Антиотражающее окно с повышенным коэффициентом пропускания инфракрасного излучения
- 2D/3D DNR (цифровое шумоподавление)

### Сжатие

- Ultra 265, H.265, H.264, MJPEG
- Три потока

### Сетевой разъем

- Совместимость с ONVIF

### Структура

- Широкий диапазон температур: от -40 до +60 °C
- Широкий диапазон напряжения: ±25%
- IP67
- 3 оси

# Технические характеристики

| | IPC2325LBR3-SP-D-RU | | | | IPC2325LBR3-SPZ28-D-RU |
|---|---|---|---|---|---|
| **Камера** | | | | | |
| Датчик | 1/2,7 дюйма; 5,0 мегапикселя, прогрессивная развертка, CMOS | | | | |
| Объектив | 2,8–12 мм, ручной объектив | | | | 2,8–12 мм, моторизированный объектив |
| Дальность обнаружения, наблюдения, распознавания и идентификации | Объектив | Обнаружение (м) | Наблюдение (м) | Распознавание (м) | Идентификация (м) |
| | 2,8 мм | 63 | 25,2 | 12,6 | 6,3 |
| | 12 мм | 270 | 108 | 54 | 27 |
| Угол обзора (Н) | 83,6°–31,5° | | | | |
| Угол обзора (В) | 58,4°–14,9° | | | | |
| Угол обзора (Д) | 108,7–38,7° | | | | |
| Регулировка угла | Панорамирование: 0°–360° | Наклон: 0°–90° | Поворот: 0°–360° | | |
| Затвор | Автом./ручн., 1–1/100 000 с | | | | |
| Минимальная освещенность | Цвет: 0,01 лк (F1,8; AGC вкл.)<br>0 лк с включенной ИК-подсветкой | | | | |
| Цифровое шумоподавление | 2D/3D DNR | | | | |
| День/ночь | Автоматически убираемый ИК-фильтр (ICR) | | | | |
| Сигнал/шум | > 52 дБ | | | | |
| Дальность ИК-подсветки | Дальность ИК-подсветки до 30 м (98 футов) | | | | |
| WDR | DWDR | | | | |
| **Видео** | | | | | |
| Сжатие видео | Ultra 265, H.265, H.264, MJPEG | | | | |
| Профиль кодирования H.264 | Базовый профиль, основной профиль, высокий профиль | | | | |
| Частота кадров | Основной поток: 5 мегапикселей (2592×1944): До 15 к/с;<br>Дополнительный поток: 720P (1280×720): До 30 к/с;<br>Третий поток: D1 (704×576): До 30 к/с | | | | |
| HLC | Поддерживается | | | | |
| BLC | Поддерживается | | | | |
| OSD | До 4 OSD | | | | |
| Режим маскирования | До 8 областей | | | | |
| ROI | До 2 областей | | | | |
| Детекция движения | До 4 областей | | | | |
| **Сетевой разъем** | | | | | |
| Протоколы | IPv4, IGMP, ICMP, ARP, TCP, UDP, DHCP, RTP, RTSP, RTCP, DNS, DDNS, NTP, FTP, UPnP, HTTP, HTTPS, SMTP, SSL | | | | |
| Возможность интеграции | ONVIF (профиль S, G), API | | | | |
| **Интерфейс** | | | | | |
| Сетевой разъем | 1 RJ45 100M Base-TX Ethernet | | | | |
| Локальная память | MicroSD, до 128 ГБ | | | | |
| **Общие характеристики** | | | | | |
| Блок питания | 12 В пост. тока ±25%, PoE (IEEE802.3 af) | | | | |
| | Потребляемая мощность: Макс. 7 Вт | | | | |
| Размеры (В × Ш × Г) | 253,4 × 86 × 71,7 мм | | | | |
| Масса | 1 кг (2,2 фунта) | | | | |
| Условия эксплуатации | от -40 до 60 °C; влажность: 10–90%, отн. (без конденсации) | | | | |
| Степень защиты от проникновения пыли и воды | IP67 | | | | |

# Размеры

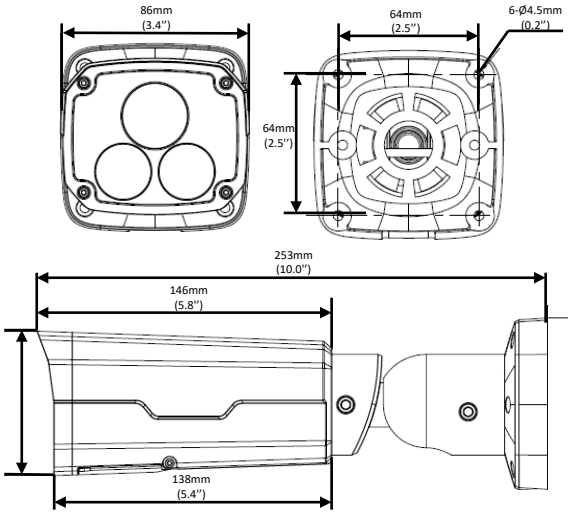


**Zhejiang Uniview Technologies Co., Ltd.**

Building No.10, Wanlun Science Park, Jiangling Road 88, Binjiang District, Hangzhou, Zhejiang, China, 310051 (Ханчжоу, Чжэцзян, Китай)

Эл. почта: overseasbusiness@uniview.com; globalsupport@uniview.com

http://www.uniview.com

©2018, Zhejiang Uniview Technologies Co., Ltd. Все права защищены.

* Информация о характеристиках изделия и его наличии может быть изменена без предварительного уведомления.