СПЕЦИФИКАЦИЯ

Стационарная купольная IP-камера, 2 мегапикселя

IPC3612LR3-PF28(40)-D-RU

Основные характеристики

Оптические устройства

- Режим день/ночь
- Умная ИК-подсветка на расстоянии до 30 м (98 футов)
- 3D DNR (цифровое шумоподавление)

Сжатие

- Ultra 265, H.265, H.264, MJPEG
- ROI (область интереса)

Сетевой разъем

- Совместимость с ONVIF

Структура

- Широкий диапазон температур: от -40 до +60 °C
- Широкий диапазон напряжения: ±25%
- IP67
- 3 оси

СПЕЦИФИКАЦИЯ

Технические характеристики

	IPC3612LR3-PF28-D-RU			IPC3612LR3-PF40-D-RU	
Камера					
Датчик	1/2,7 дюйма; 2 мегапикселя, прогрессивная развертка, CMOS				
Объектив	2,8 мм при F2,0			4,0 мм при 2,0	
Дальность обнаружения, наблюдения, распознавания и идентификации	Объектив	Обнаружение (м)	Наблюдение (м)	Распознавание (м)	Идентификация (м)
	2,8 мм	46,7	18,7	9,3	4,7
	4,0 мм	66,7	26,7	13,3	6,7
Угол обзора (Н)	112,7°			86,5°	
Угол обзора (В)	60,1°			44,1°	
Угол обзора (Д)	146,5°			106,4°	
Затвор	Автом./ручн., 1–1/100 000 с				
Регулировка угла	Панорамирование: 0°–360°	Наклон: 0°–90°		Поворот: 0°–360°	
Мин. освещенность	Цвет: 0,02 лк (F2,0; AGC вкл.) 0 лк с ИК-подсветкой				
Дальность ИК-подсветки	Дальность ИК-подсветки до 30 м (98 футов)				
День/ночь	Автоматически убираемый ИК-фильтр (ICR)				
Сигнал/шум	> 52 дБ				
WDR	Поддерживается				
Шумоподавление	2D/3D				
Видео					
Максимальное разрешение	1920 × 1080				
Сжатие видео	Ultra 265, H.265, H.264, MJPEG				
Частота кадров	Основной поток: 1080P (1920×1080): До 25 к/с; Дополнительный поток: 720P (1280×720): До 25 к/с; Третий поток: CIF (352×288): До 25 к/с				
HLC	Поддерживается				
BLC	Поддерживается				
OSD	До 4 OSD				
Режим маскирования	До 8 областей				
ROI	До 2 областей				
Детекция движения	До 4 областей				
Сетевой разъем					
Протоколы	IPv4, IGMP, ICMP, ARP, TCP, UDP, DHCP, RTP, RTSP, RTCP, DNS, DDNS, NTP, FTP, UPnP, HTTP, HTTPS, SMTP, SSL				
Возможность интеграции	ONVIF (профиль S), API				
Интерфейс					
Сетевой разъем	10/100M Base-TX Ethernet				
Общие характеристики					
Блок питания	12 В пост. тока ±25%, PoE (IEEE802.3 af)				
	Потребляемая мощность: Макс. 4,5 Вт				
Размеры (Ф × В)	Ф118 x 96 мм				
Масса	0,3 кг (0,44 фунта)				
Условия эксплуатации	от -40 до 60 °C; влажность: 10–90%, отн. (без конденсации)				
Степень защиты от проникновения пыли и воды	IP67				

Размеры

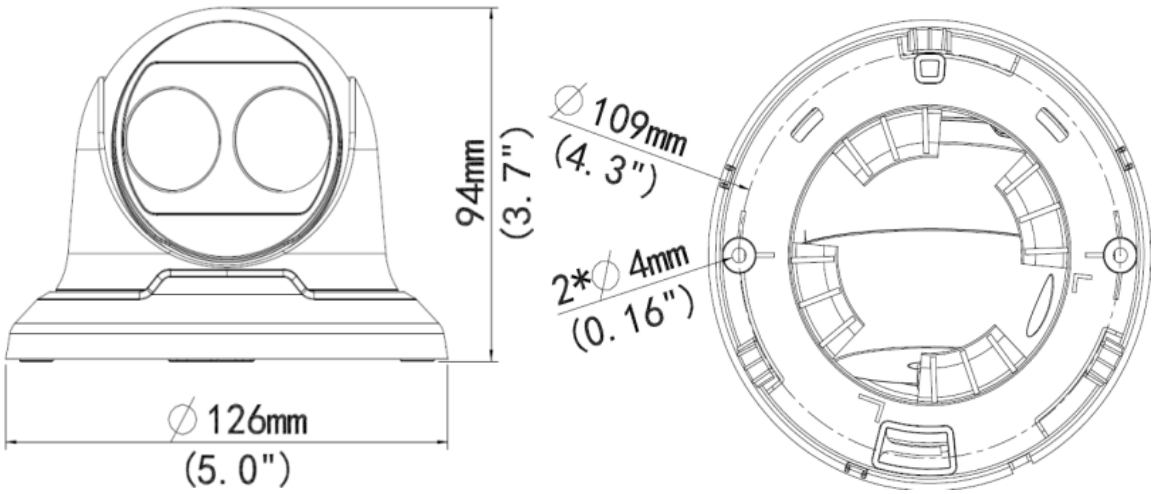

Zhejiang Uniview Technologies Co., Ltd.

South Tower, Building 10, Wanlun Science Park, 88 Jiangling Road, Hangzhou, P.R. China 310051 (Ханчжоу, Китай)

Эл. почта: overseasbusiness@uniview.com; globalsupport@uniview.com

http://www.uniview.com

©2018, Zhejiang Uniview Technologies Co., Ltd. Все права защищены.

* Информация о характеристиках изделия и его наличии может быть изменена без предварительного уведомления.