СПЕЦИФИКАЦИЯ

Стационарная купольная IP-камера с инфракрасным ночным освещением, WDR, 5 мегапикселей

IPC3615ER3-ADUPF28 (40)M-RU

Основные характеристики

Оптические устройства

- Ночная подсветка
- Режим день/ночь
- Широкий динамический диапазон (WDR) до 120 дБ
- Умная ИК-подсветка на расстоянии до 30 м (98 футов)

Сжатие

- Ultra 265, H.264, MJPEG
- Встроенный интеллектуальный алгоритм
- Три потока
- Формат коридора 9:16

Сетевой разъем

- Совместимость с ONVIF

Структура

- Широкий диапазон температур: от -40 до +60 °C
- Широкий диапазон напряжения: ±25%
- Защита от перенапряжения до 4 кВ для сетевого интерфейса
- IP67
- 3 оси

Технические характеристики

	IPC3615ER3-ADUPF28M-RU				IPC3615ER3-ADUPF40M-RU		
Камера							
Датчик	1/2,7 дюйма, прогрессивная развертка, 5,0 мегапикселя, CMOS						
Объектив	2,8 мм при F1,6				4,0 мм при F1,6		
Дальность обнаружения, наблюдения, распознавания и идентификации	Объектив	Обнаружение (м)	Наблюдение (м)	Распознавание (м)	Идентификация (м)		
	2,8 мм	63	25,2	12,6	6,3		
	4 мм	90	36	18	9		
Угол обзора (Н)	105,3°				79,7°		
Угол обзора (В)	69,5				51,8		
Угол обзора (Д)	136,8				98,1		
Регулировка угла	Панорамирование: 0°–360°		Наклон: 0°–90°		Поворот: 0°–360°		
Затвор	Автом./ручн., 1–1/100 000 с						
Минимальная освещенность	Цвет: 0,005 лк (F1,6; AGC вкл.) 0 лк с ИК-подсветкой						
День/ночь	Автоматически убираемый ИК-фильтр (ICR)						
Цифровое шумоподавление	2D/3D DNR						
Сигнал/шум	> 52 дБ						
Дальность ИК-подсветки	Дальность ИК-подсветки до 30 м (98 футов)						
Антитуман	Цифровой антитуман						
WDR	120 дБ						
Видео							
Сжатие видео	Ultra 265, H.264, MJPEG						
Профиль кодирования H.264	Базовый профиль, основной профиль, высокий профиль						
Частота кадров	Основной поток: 5 мегапикселей (2592×1944): До 20 к/с, 4 мегапикселя (2560×1440): До 30 к/с, 3 мегапикселя (2048×1536): До 30 к/с, 2 мегапикселя (1920×1080): До 30 к/с; Дополнительный поток: 2 мегапикселя (1920×1080): До 30 к/с; Третий поток: D1(720×576): До 30 к/с;						
HLC	Поддерживается						
BLC	Поддерживается						
Коридорный режим 9:16	Поддерживается						
OSD	До 8 OSD						
Режим маскирования	До 8 областей						

ROI	До 8 областей
Детекция движения	До 4 областей
Smart	
Обнаружение поведения	Вторжение, пересечение линии, детекция движения
Вторжение	Проникновение и подозрительное присутствие в предварительно заданной виртуальной области
пересечение линии	Пересечение заранее заданной виртуальной линии
детекция движения	Перемещение в предварительной заданной виртуальной области
Распознавание	Обнаружение лиц, тревога по звуку
Интеллектуальная идентификация	Расфокусировка, смена сцены, объект слева, движущийся объект
Статистический анализ	Подсчет людей
Общая функция	Водяной знак, фильтр IP-адресов, сигнализация о постороннем вмешательстве, политика доступа, защита ARP, аутентификация RTSP, аутентификация пользователя
Аудио	
Сжатие аудио	G.711
Подавление помех	Поддерживается
Частота дискретизации	8 кГц
Сетевой разъем	
Протоколы	IPv4, IGMP, ICMP, ARP, TCP, UDP, DHCP, PPPoE, RTP, RTSP, RTCP, DNS, DDNS, NTP, FTP, UPnP, HTTP, HTTPS, SMTP, 802.1x, SNMP
Возможность интеграции	ONVIF (профиль S), API
Интерфейс	
Сетевой разъем	1 RJ45 10M/100M Base-TX Ethernet
Встроенный микрофон	Поддерживается
Общие характеристики	
Блок питания	12 В пост. тока ±25%, PoE (IEEE802.3 af)
	Потребляемая мощность: Макс. 5 Вт
Размеры (Ф × В)	Ф126 x 94 мм
Масса	0,45 кг (0,99 фунта)
Рабочие условия	от -40 до 60 °C; влажность: 10–95%, отн. (без конденсации)
Степень защиты от проникновения пыли и воды	IP67

Размеры

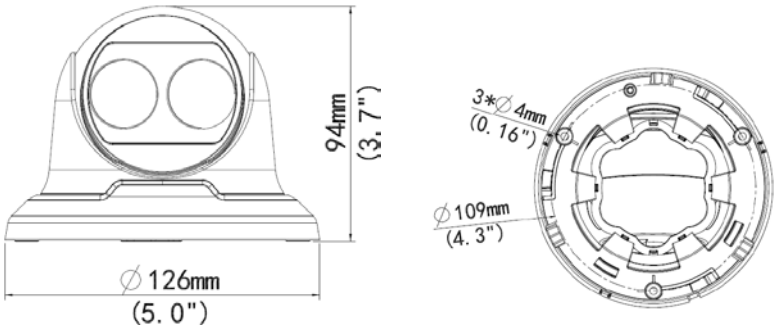

Zhejiang Uniview Technologies Co., Ltd.
South Tower, Building 10, Wanlun Science Park, 88 Jiangling Road, Hangzhou, P.R. China 310051 (Ханчжоу, Китай)
Эл. почта: overseasbusiness@uniview.com; globalsupport@uniview.com
http://www.uniview.com
©2018, Zhejiang Uniview Technologies Co., Ltd. Все права защищены.
* Информация о характеристиках изделия и его наличии может быть изменена без предварительного уведомления.